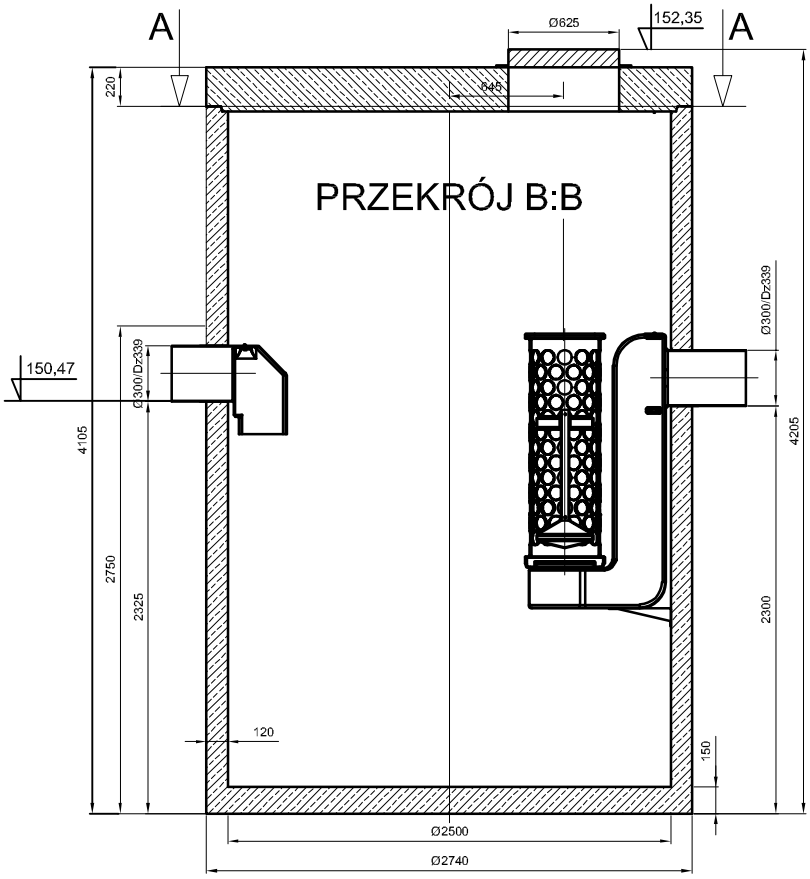
A
A
Ø625
152,35
220
645
PRZEKRÓJ B:B
150,47
Ø300/Dz339
Ø300/Dz339
4105
4205
2750
2325
2300
120
150
Ø2500
Ø2740

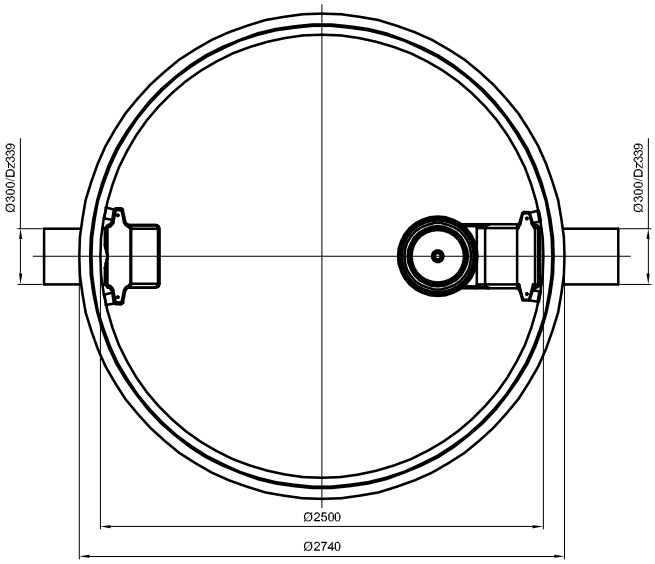
PRZEKRÓJ A:A
Ø300/Dz339
Ø300/Dz339
Ø2500
Ø2740

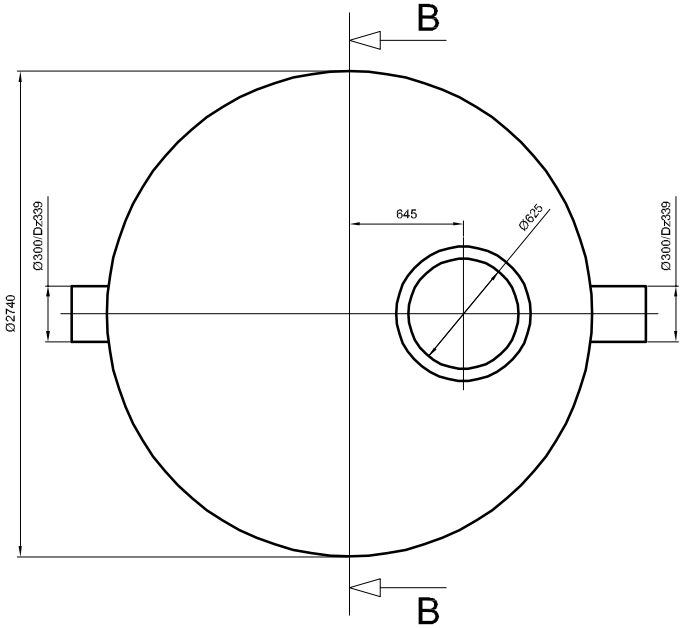
B
B
645
Ø625
Ø300/Dz339
Ø300/Dz339
Ø2740